®MOBILINE+

MANUAL
EN. * DK. * NO. * SE.
DE. * ES. * FR. * NL. * PL.

EN.* USER GUIDE

> WIRELESS FM TRANSMITTER C87B

Please read the user manual before
using and keep it for future reference.

FEATURES

* FM transmitter frequency range: 88.1-107.9 MHz
* Wireless connection
* Hands-free calls
* Music streaming
* Type-C charging port
* Support USB audio input
* Support TF card
* Car battery monitor

LED Display	Status
12.5	Car battery voltage
BT	Wireless connection
106.0	FM transmitter frequency

PRODUCT OVERVIEW

1. 3.0 charging port
2. USB-C charging port
3. LED display
4. Ambient light button
5. Microphone
6. Previous song
7. TF card input
8. Car battery voltage
9. USB input
10. Next song
11. Multi-function button

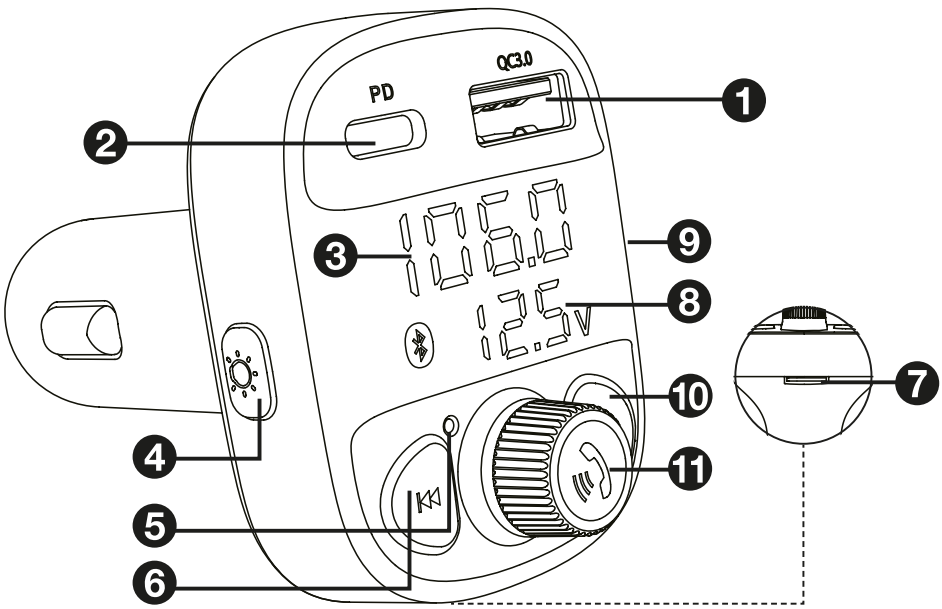

FUNCTIONS

Power on

Plug the FMT into your car´s cigarette lighter socket.

Wireless connection

Step 1: The LED display will turn on and the display will show: 13.5 – BT – 106.0.

Step 2: Connect to BT.
The BT on the LED display indicates that the device is ready to pair with a voice prompt: “Waiting for connection”.
Activate the BT function on the electronic device and connect to “C87B” referring to your device instructions.
Step 3: The device is successfully connected when there is a voice prompt: “BT connection success”.

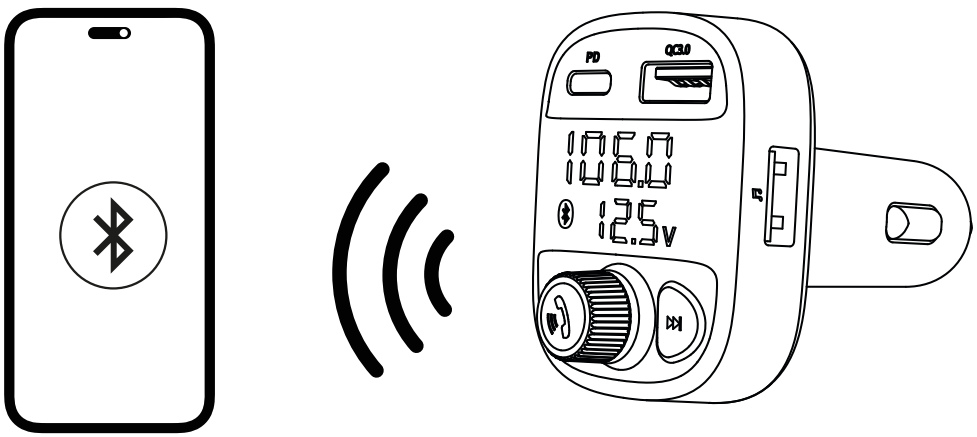

Step 4: Turn on the car´s FM radio and find a channel that is vacant.
Step 5: Press the multi-function button until the frequency display flickers.

Step 6: Adjust the frequency on the FMT by rotating the multi-function button to match the frequency on your car radio.

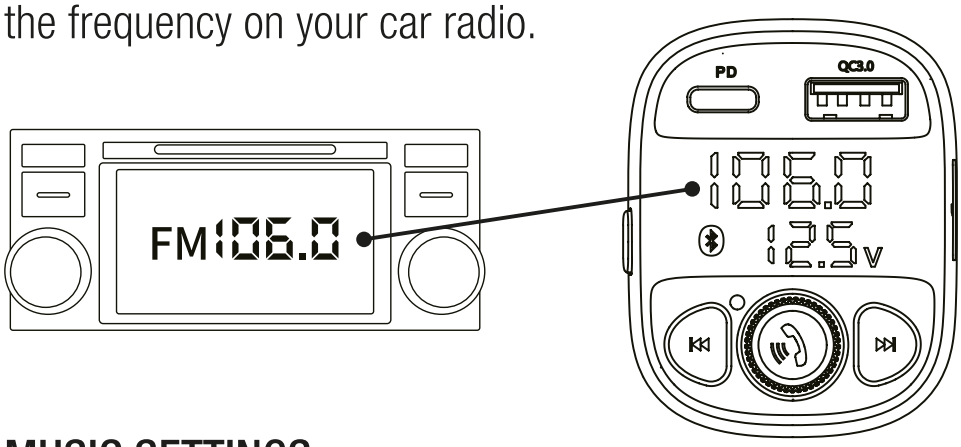

MUSIC SETTINGS

Press to play or pause.
Press ⏮ / ⏭ for selecting the next song or the previous song.
Rotate the multi-function button to increase or decrease the volume.

USB MODE

Insert the USB into the USB input. The FMT will play the music on the USB automatically.
Note: The FM frequency must match the FMT and car radio.

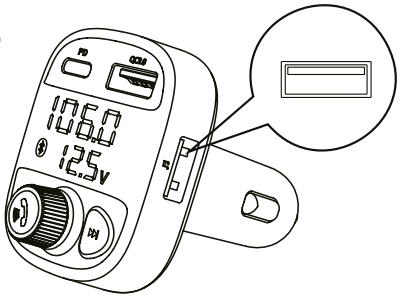

TF CARD MODE

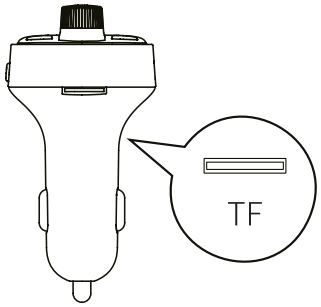

Insert the TF card into the TF card slot. The FMT will play the music on the TF card automatically.
Note: The FM frequency must match the FMT and car radio.

LED DISPLAY

To switch between wireless mode, USB mode and SD mode press ⏭ and hold until the LED display shift between BT, TF or USB.

LED display	Status
USB	USB ready to play
TF	TF card ready to play
001	Song 001 playing

AMBIENT LIGHT

Short press the ambient light button to turn on or turn off the ambient light.
Long press the ambient light button to shift between the seven light moods.

HANDS-FREE CALL

The FMT will automatically shift to call mode and switch back to playing music, when the call stops.
Press to answer a incoming call.
Press and hold to reject an incoming call.
Press to end a call.
Press twice to answer the last incoming call or outgoing call.

FMT CHARGING OUTPUT

* **3.0 charging port**: DC 5V/3A, 9V/2A, 12V/1.5A
* **USB-C:** PD 30W Support PD3.0/ 3.0 / 2.0/FCP/AFC/Apple2.4A/BC 1.2

TECHNICAL SPECIFICATIONS

* DC input: 12V-24V
* Total output: 48W
* Wireless V5.3
* Wireless connection distance: 5m
* Audio format: MP3, WMA, FLAC, WAV
* FM transmitting distance: ≥2M
* USB capacity support: ≤64GB
* Working temperature range: -20°C to 40°C
* Storage temperature range: -40°C to 75°C

WARNINGS

* Please follow the user guide and save the user guide for future use.
* Do not try to disassemble the FMT by yourself.
* Do not exposed directly to sunlight or open flames, that it will cause potential damage.
* Keep your attention on road and do not operate the FMT while driving.

DK.* BRUGSANVISNING

> TRÅDLØS FM TRANSMITTER C87B

Læs brugervejledningen inden brug,
og gem den til senere brug.

EGENSKABER

* FM-transmitterens frekvensområde: 88,1-107,9 MHz
* Trådløs forbindelse
* Håndfri opkald
* Musikstreaming
* Type-C opladningsport
* Understøtter USB-lydindgang
* Understøtter TF-kort
* Bilbatteri overvågning

LED-display	Status
12,5	Bilens batterispænding
BT	Trådløs forbindelse
106.0	FM-senderens frekvens

PRODUKTOVERSIGT

1. 3.0 opladningsport
2. USB-C-opladningsport
3. LED-display
4. Knap for omgivende lys
5. Mikrofon
6. Forrige sang
7. Indgang til TF-kort
8. Bilens batterispænding
9. USB-indgang
10. Næste sang
11. Multi-funktionsknap

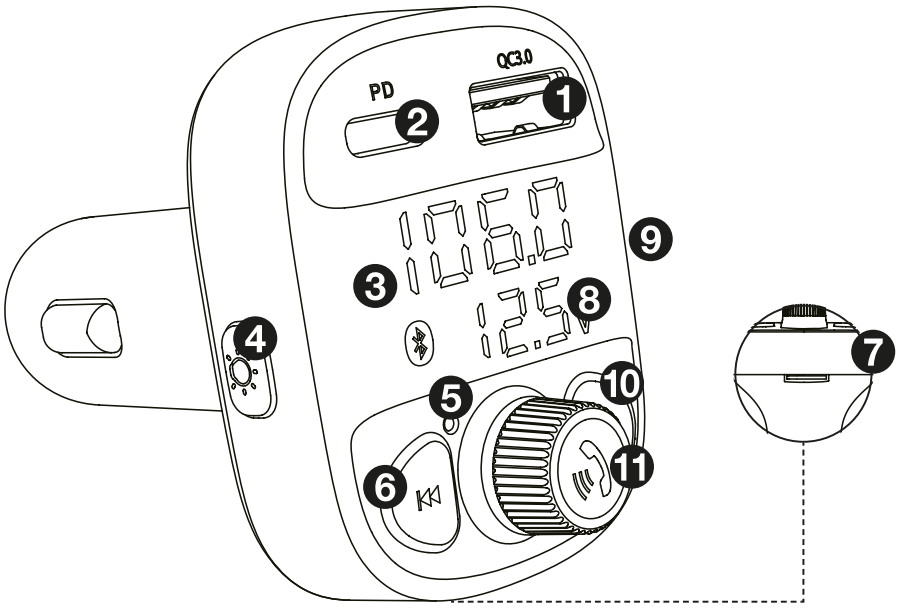

FUNKTIONER

Tænd/sluk

Sæt FMT'en i bilens cigarettænderudtag.

Trådløs forbindelse

Trin 1: LED-displayet tændes, og displayet viser: 13.5 - BT - 106.0.

Trin 2: Opret forbindelse til BT.
BT på LED-displayet viser, at enheden er klar til at blive parret med en stemmekommando: “Waiting for connection” (venter på forbindelse).
Aktivér BT-funktionen på den elektroniske enhed, og opret forbindelse til “C87B” i overensstemmelse med enhedens vejledning.
Trin 3: Enheden er tilsluttet, når der høres en stemmebesked: “BT-forbindelse vellykket”.

Trin 4: Tænd bilens FM-radio, og find en ledig kanal.
Trin 5: Tryk på multi-funktionsknappen, indtil frekvensdisplayet flimrer.

Trin 6: Juster frekvensen på FMT ved at dreje på multi-funktionsknappen, så den passer til frekvensen på din bilradio.

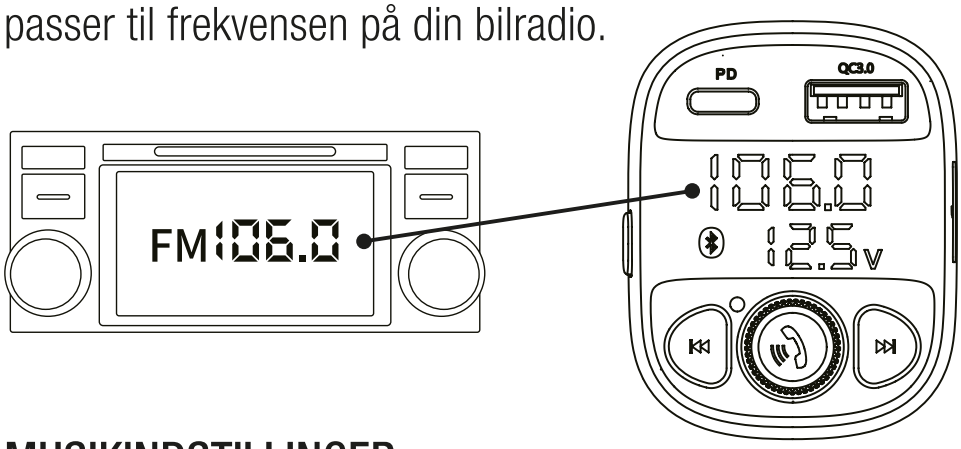

MUSIKINDSTILLINGER

Tryk på for at afspille eller sætte på pause. Tryk på ⏮ / ⏭ for at vælge næste sang eller forrige sang. Drej på multi-funktionsknappen for at øge eller reducere lydstyrken.

USB-TILSTAND

Sæt USB-stikket i USB-indgangen. FMT afspiller automatisk musikken på USB-stikket.
Bemærk: FM-frekvensen skal passe til FMT og bilradioen.

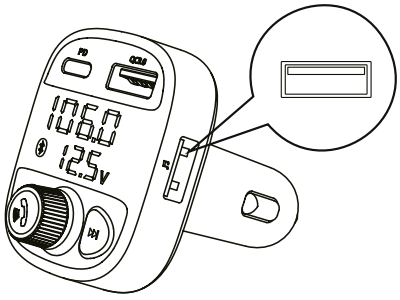

TF-KORTTILSTAND

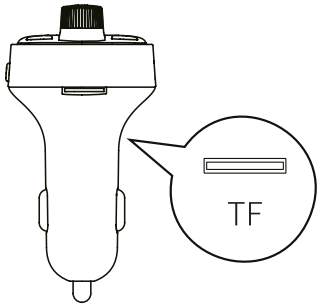

Sæt TF-kortet i TF-kortlæseren. FMT afspiller automatisk musikken på TF-kortet.
Bemærk: FM-frekvensen skal passe til FMT og bilradioen.

LED-DISPLAY

For at skifte mellem BT-tilstand, USB-tilstand og SD-tilstand skal du trykke ⏭ og holde nede, indtil LED-displayet skifter mellem BT, TF eller USB.

LED-display	Status
USB	USB klar til at spille
TF	TF-kort klar til afspilning
001	Afspilning af sang 001

OMGIVENDE LYS

* Tryk kort på knappen for omgivende lys for at tænde eller slukke for det omgivende lys.
* Tryk længe på knappen for omgivende lys for at skifte mellem de syv lysstemninger.

HÅNDFRIT OPKALD

FMT skifter automatisk til opkaldstilstand og skifter tilbage til musikafspilning, når opkaldet er afsluttet.
Tryk på for at besvare et indgående opkald.
Tryk og hold nede for at afvise et indgående opkald.
Tryk på for at afslutte et opkald.
Tryk to gange for at besvare det sidste indgående eller udgående opkald.

FMT-OPLADNINGSUDGANG

* **3.0 opladningsport:** DC 5 V/3 A, 9 V/2 A ,12 V/1,5 A
* **USB-C:** Type-C PD 30 W understøtter PD 3.0/ 3.0 / 2.0/FCP/AFC/Apple2.4A/BC1.2

TEKNISKE SPECIFIKATIONER

* DC-indgang: 12 V-24 V
* Totale output: 48 W
* Trådløs V5.3
* Trådløs forbindelsesafstand: 5 m
* Lydformat: MP3, WMA, FLAC, WAV
* FM-transmissionsafstand: ≥2 M
* USB-kapacitet: ≤64 GB
* Driftstemperaturområde: -20°C til 40 °C
* Opbevaringstemperaturområde: -40 °C til 75 °C

ADVARSLER

* Følg brugervejledningen, og gem brugervejledningen til fremtidig brug.
* Forsøg ikke selv at afmontere FMT'en.
* Må ikke udsættes direkte for sollys eller åben ild, da det vil forårsage potentiel skade.
* Hold opmærksomheden på vejen, og betjen ikke FMT'en under kørsel.

NO.* BRUKSANVISNING

> TRÅDLØS FM-SENDER

Les bruksanvisningen før bruk og oppbevar den for fremtidig bruk.

EGENSKAPER

* FM-senderens frekvensområde: 88,1–107,9 MHz
* Trådløs tilkobling
* Håndfrie samtaler
* Musikkstrømming
* Type-C-ladeport
* Støtter USB-lydinngang
* Støtter TF-kort
* Bilbatteriovervåking

LED-display	Status
12,5	Bilbatterispenning
BT	Trådløs tilkobling
106,0	FM-senderfrekvens

PRODUKTOVERSIKT

1. 3.0-ladeport
2. USB-C-ladeport
3. LED-display
4. Knapp for rombelysning
5. Mikrofon
6. Forrige sang
7. TF-kortinngang
8. Bilbatterispenning
9. USB-inngang
10. Neste sang
11. Multifunksjonsknapp

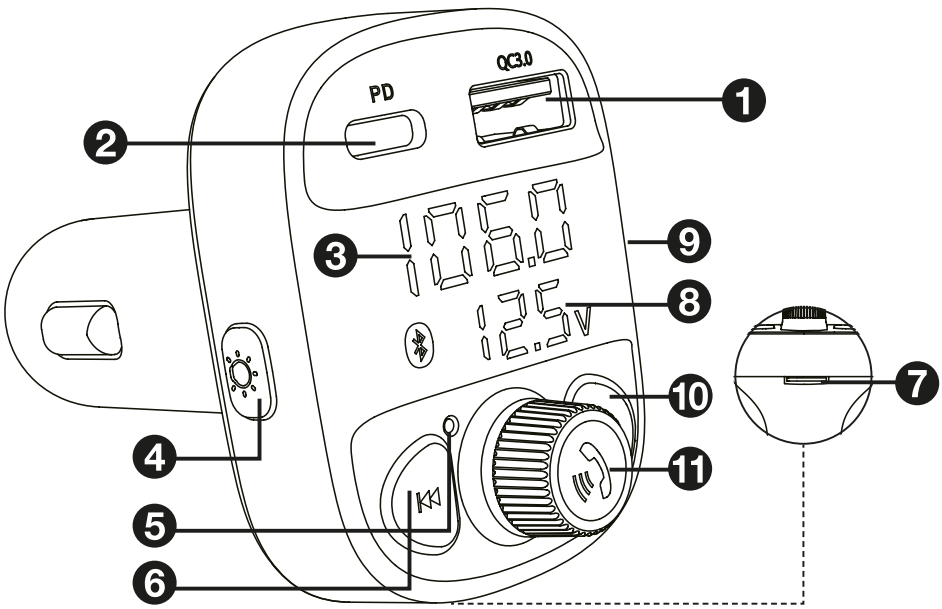

FUNKSJONER

Slå på

Koble FMT til bilens sigarettenneruttak.

Trådløs tilkobling

Steg 1: LED-displayet vil slå seg på, og skjermen vil vise: 13.5 – BT – 106.0.

Steg 2: Koble til Trådløs.
BT på LED-displayet indikerer med en talemelding at enheten er klar til å pares: «Venter på tilkobling».
Aktiver BT-funksjonen på den elektroniske enheten og koble til «C87B» i henhold til enhetens instrukser.
Steg 3: En talemelding indikerer når enheten er tilkoblet: «BT-tilkobling vellykket».

Steg 4: Slå på bilens FM-radio og finn en ledig kanal.
Steg 5: Trykk på multifunksjonsknappen til frekvens-displayet flimrer.

Steg 6: Juster frekvensen på FMT ved å rotere multifunksjonsknappen for å matche bilradioens frekvens.

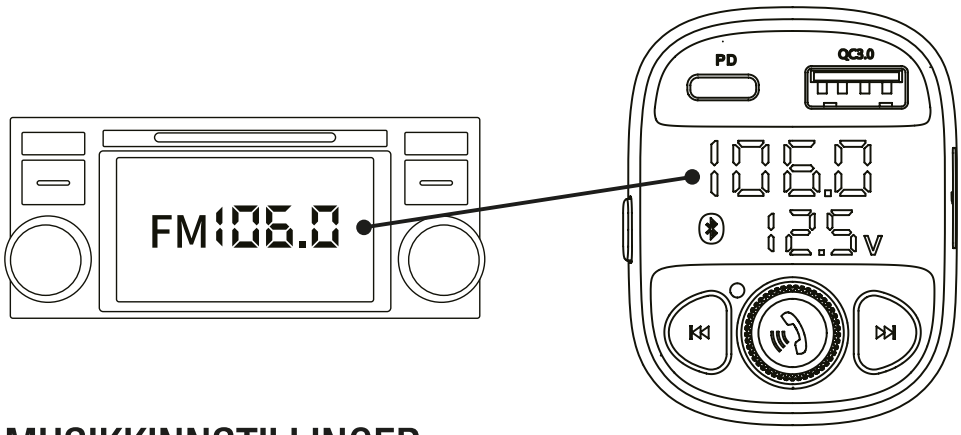

MUSIKKINNSTILLINGER

Trykk på 📞 for å spille av eller sette på pause.
Trykk ⏮ / ⏭ for å velge neste sang eller forrige sang.
Drei multifunksjonsknappen for å øke eller redusere volumet.

USB-MODUS

Sett USB-en inn i USB-inngangen.
FMT vil avspille musikken på USB-en automatisk.
Merk: FM-frekvensen må matche FMT og bilradio.

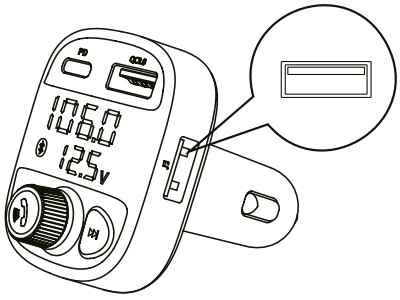

TF-KORTMODUS

Sett TF-kortet inn i TF-kortsporet. FMT vil avspille musikken på TF-kortet automatisk.
Merk: FM-frekvensen må matche FMT og bilradio.

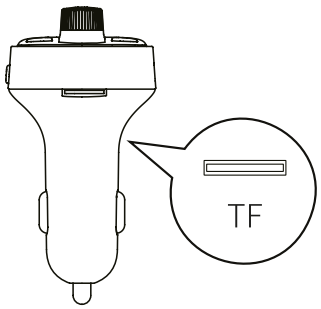

LED-DISPLAY

Bytt mellom BT-modus, USB-modus og SD-modus ved å trykke ▶▶I og holde til LED-displayet skifter mellom BT, TF eller USB.

LED-display	Status
USB	USB klar til å spille
TF	TF-kort klart til å spille
001	Sang 001 avspilles

ROMBELYSNING

* Trykk kort på rombelysning-knappen for å slå rombelysningen på eller av.
* Trykk lenge på rombelysning-knappen for å veksle mellom de syv lys-stemningene.

HÅNDFRI SAMTALE

FMT vil automatisk skifte til anropsmodus og gå tilbake til å spille musikk når anropet avsluttes.
Trykk for å besvare et innkommende anrop.
Trykk og hold for å avvise et innkommende anrop.
Trykk for å avslutte en samtale
Trykk to ganger for å besvare det siste innkommende eller utgående anropet.

FMT-LADEUTGANG

* **3.0-ladeport:** DC 5 V/3 A–9 V/2 A–12 V/1,5 A
* **USB-C:** Type-C PD 30 W Støtte PD 3.0/ 3.0 / 2.0/FCP/AFC/Apple 2,4 A/BC1.2

TEKNISKE SPESIFIKASJONER

* DC-inngang: 12 V–24 V
* Total effekt: 48 W
* Trådløs V5.3
* Trådløs tilkoblingsavstand: 5 m
* Lydformat: MP3, WMA, FLAC, WAV
* FM-sendeavstand: ≥2 m
* USB-kapasitetsstøtte: ≤64 GB
* Arbeidstemperaturområde: -20 °C til 40 °C
* Lagringstemperaturområde: -40 °C til 75 °C

ADVARSLER

* Følg bruksanvisningen og ta vare på den for fremtidig bruk.
* Ikke forsøk å demontere FMT selv.
* Må ikke eksponeres for direkte sollys eller åpen ild, da dette kan forårsake potensiell skade.
* Hold oppmerksomheten på veien og ikke bruk FMT under kjøring.

SE.* BRUKSANVISNING

> TOOTH FM-SÄNDARE C87B

Läs bruksanvisningen innan användning,
och spara den för framtida referens.

FUNKTIONER

* FM-sändarens frekvensområde: 88,1-107,9 MHz
* Trådlös anslutning
* Handsfree-samtal
* Musik-streaming
* Typ-C laddningsport
* Stöd för USB-ljudingång
* Stöd för TF-kort
* Bilbatterimonitor

LED-display	Status
12,5	Bilbatterispänning
BT	Trådlös anslutning
106,0	FM-sändarfrekvens

PRODUKTÖVERSIKT

1. 3.0 laddningsport
2. USB-C laddningsport
3. LED-display
4. Knapp för omgivande ljus
5. Mikrofon
6. Föregående låt
7. TF-kortingång
8. Bilbatterispänning
9. USB-ingång
10. Nästa låt
11. Multifunktionsknapp

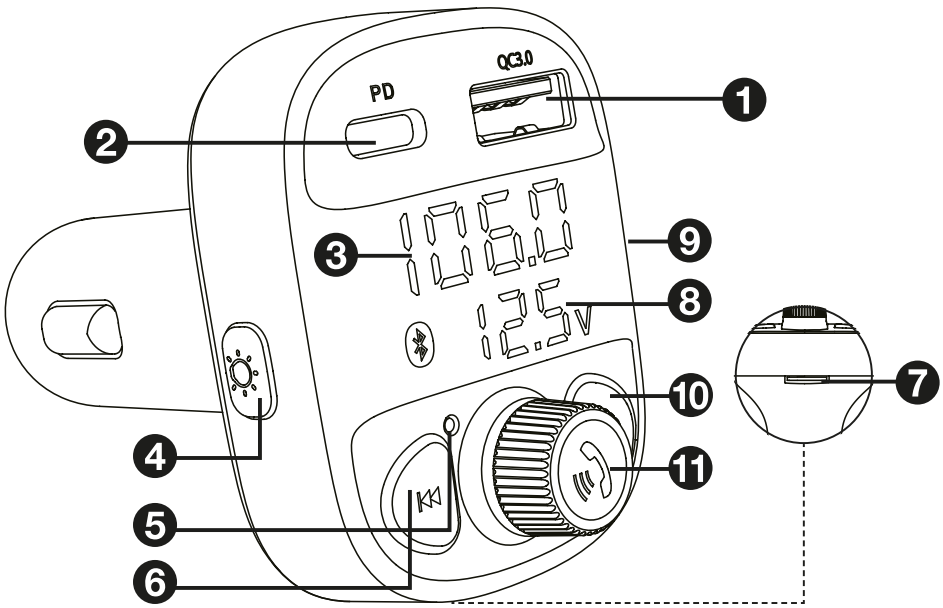

FUNKTIONER

Slå på

Anslut FMT till bilens cigarettändaruttag.

Trådlös anslutning

Steg 1: LED-displayen tänds och displayen visar: 13,5 – BT – 106,0.

Steg 2: Anslut till BT.
BT på LED-displayen indikerar att
enheten är redo att parkopplas med en
röstuppmaning: “Väntar på anslutning”.
Aktivera BT-funktionen på den elektroniska enheten och
anslut till “C87B” enligt anvisningarna för enheten.
Steg 3: Enheten är ansluten när du hör en
röstuppmaning: “BT-anslutningen lyckades”.
Steg 4: Slå på bilens FM-radio och

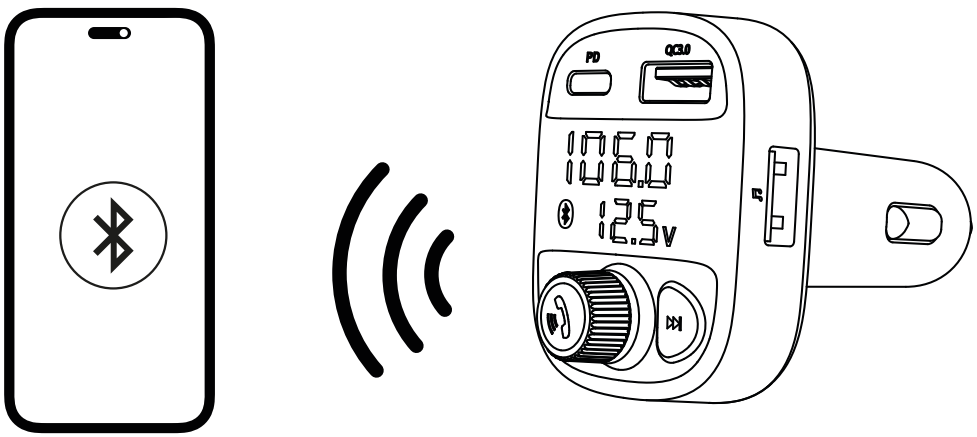

hitta en kanal som är ledig.
Steg 5: Tryck på multifunktionsknappen
tills frekvensdisplayen blinkar.
Steg 6: Justera frekvensen på FMT genom

att vrida multifunktionsknappen för att
matcha frekvensen på din bilradio.

MUSIKINSTÄLLNINGAR

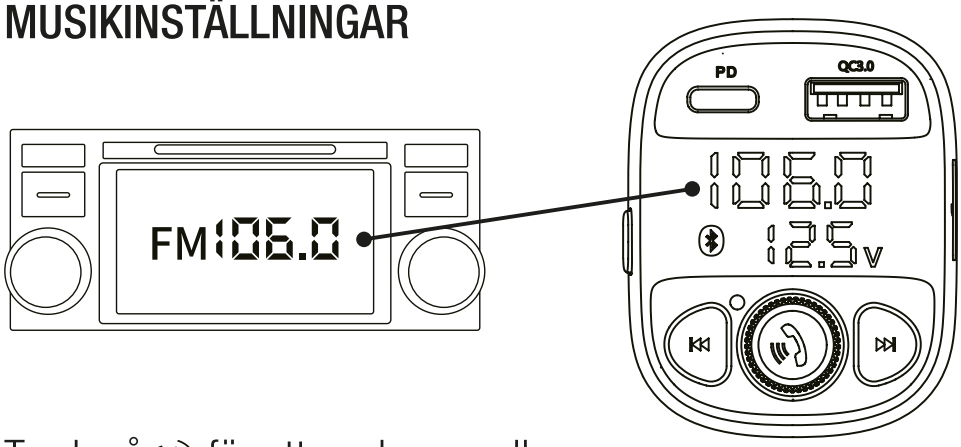

Tryck på 📞 för att spela upp eller pausa.
Tryck för ⏮ / ⏭ att välja nästa låt eller föregående låt.
Vrid multifunktionsknappen för att
öka eller minska volymen.

USB-LÄGE

Anslut USB-enheten till USB-uttaget.
FMT spelar automatiskt upp musiken på USB-minnet.
Obs: FM-frekvensen måste
matcha FMT och bilradion.

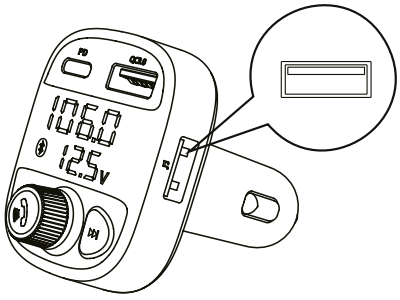

TF-KORTLÄGE

Sätt in TF-kortet i TF-kortplatsen.

FMT spelar automatiskt upp musiken på TF-kortet.
Obs: FM-frekvensen måste matcha FMT och bilradion.

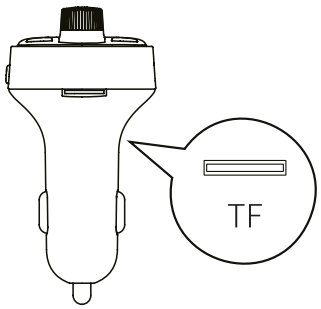

LED-DISPLAY

För att växla mellan Trådlös-läge, USB-läge och SD-läge, tryck och håll ▶▶I in tills LED-displayen växlar mellan BT, TF eller USB.

LED-display	Status
USB	USB redo för uppspelning
TF	TF-kort är redo för uppspelning
001	Låt 001 spelas upp

OMGIVANDE LJUS

* Tryck kort på knappen för omgivande ljus för att tända eller släcka det omgivande ljuset.
* Tryck länge på knappen för omgivande ljus för att växla mellan sju olika ljuslägen.

HANDSFREE-SAMTAL

FMT växlar automatiskt till samtalsläge och växlar

tillbaka till musikuppspelning när samtalet avslutas.
Tryck för att besvara ett inkommande samtal.
Tryck och håll ned för att avvisa ett inkommande samtal.
Tryck för att avsluta ett samtal.
Tryck två gånger för att besvara senast inkomna eller utgående samtal.

FMT-LADDNINGSUTGÅNG

* **3.0 laddningsport:** DC 5 V/3 A, 9 V/2 A, 12 V/1,5 A
* **USB-C:** Typ-C PD 30 W Stöder PD 3.0 / 3.0 / 2.0 / FCP / AFC / Apple 2.4 A / BC 1.2

TEKNISKA SPECIFIKATIONER

* DC-ingång: 12 V-24 V
* Total uteffekt: 48 W
* Trådlös V5.3
* Trådlös anslutningsavstånd: 5 m
* Ljudformat: MP3, WMA, FLAC, WAV
* Avstånd för FM-sändning: ≥2 M
* Stöd för USB-kapacitet: ≤64 GB
* Driftstemperatur: -20°C till 40°C
* Förvaringstemperatur: -40°C till 75°C

VARNINGAR

* Följ bruksanvisningen och spara bruksanvisningen för framtida användning.
* Försök inte att ta isär FMT själv.
* Utsätt inte direkt för solljus eller öppen låga, eftersom det kan orsaka skador.
* Håll din uppmärksamhet på vägen och använd inte FMT under körning.

DE.* GEBRAUCHSANLEITUNG

> KABELLOS FM-TRANSMITTER

Bitte lesen Sie die Gebrauchsanleitung vor der Verwendung des Produkts sorgfältig durch und bewahren Sie sie zum späteren Nachschlagen auf.

FUNKTIONEN

* FM-Transmitter Frequenzbereich: 88,1-107,9 MHz
* Kabellos-Verbindung
* Freisprecheinrichtung
* Musik-Streaming
* Typ-C-Ladeanschluss
* Unterstützt USB-Audioeingang
* Unterstützung TF-Karte
* Autobatterie-Monitor

LED-Anzeige	Status
12,5	Autobatterie-Spannung
BT	Kabellos-Verbindung
106,0	FM-Transmitterfrequenz

PRODUKTÜBERSICHT

1. C3.0-Ladeanschluss
2. USB-C-Ladeanschluss
3. LED-Anzeige
4. Taste für Umgebungslicht
5. Mikrofon
6. Vorheriger Song
7. TF-Karten-Eingang
8. Autobatterie-Spannung
9. USB-Eingang
10. Nächster Song
11. Multifunktionstaste

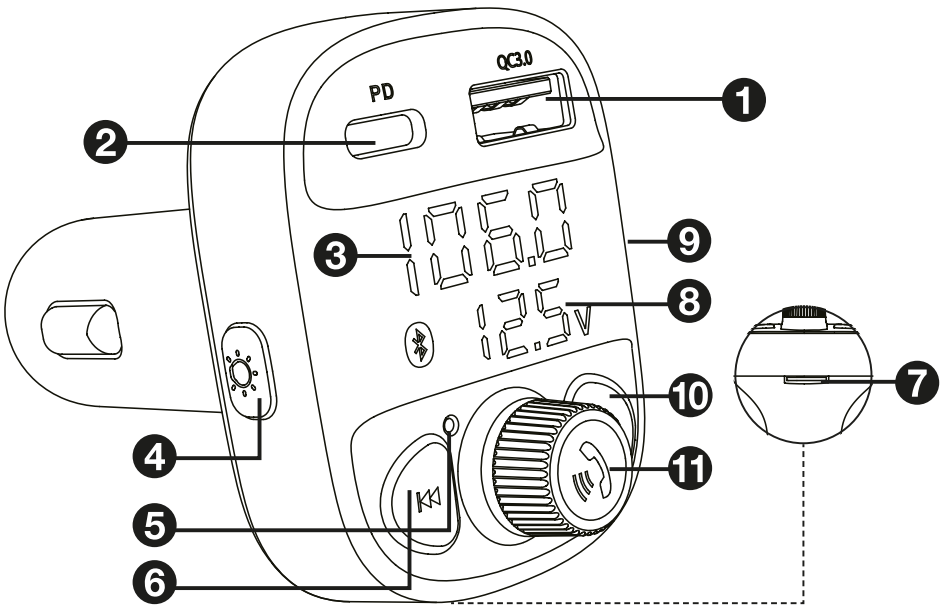

FUNKTIONEN

Einschalten

Stecken Sie den FMT in die Zigarettenanzünderbuchse Ihres Autos.

Kabellos-Verbindung

Schritt 1: Die LED-Anzeige schaltet sich ein und das Display zeigt an: 13,5 - BT - 106,0.

Schritt 2: Verbinden Sie sich mit BT.
Das BT auf der LED-Anzeige zeigt an, dass das Gerät bereit für die Kopplung ist, mit der Sprachansage: “Waiting for connection (Warten auf Verbindung)”. Aktivieren Sie die BT-Funktion auf dem elektronischen Gerät und stellen Sie eine Verbindung zu “C87B” her, indem Sie die Anweisungen Ihres Geräts befolgen.
Schritt 3: Das Gerät ist erfolgreich verbunden, wenn eine Sprachansage ertönt: “BT connection success (BT-Verbindung erfolgreich)”.

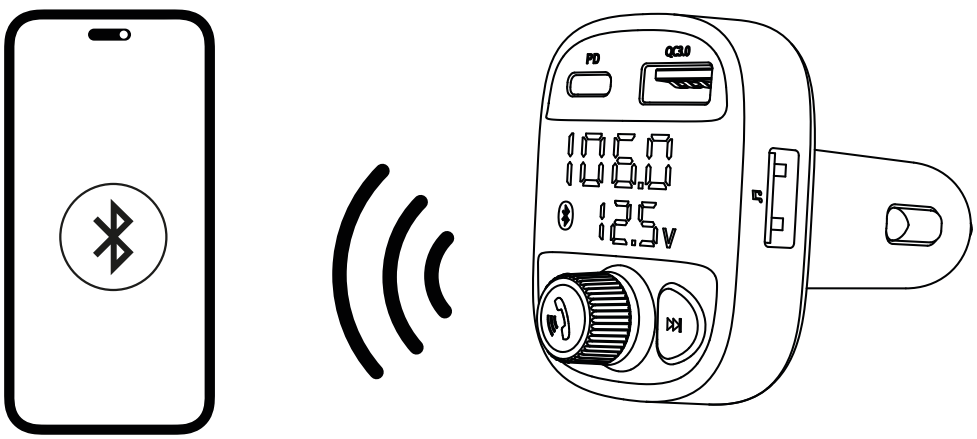

Schritt 4: Schalten Sie das FM-Radio des Fahrzeugs ein und suchen Sie einen freien Kanal.
Schritt 5: Drücken Sie die Multifunktionstaste, bis die Frequenzanzeige flackert.

Schritt 6: Stellen Sie die Frequenz am FMT ein, indem Sie den Multifunktionsknopf drehen, um sie an die Frequenz Ihres Autoradios anzupassen.

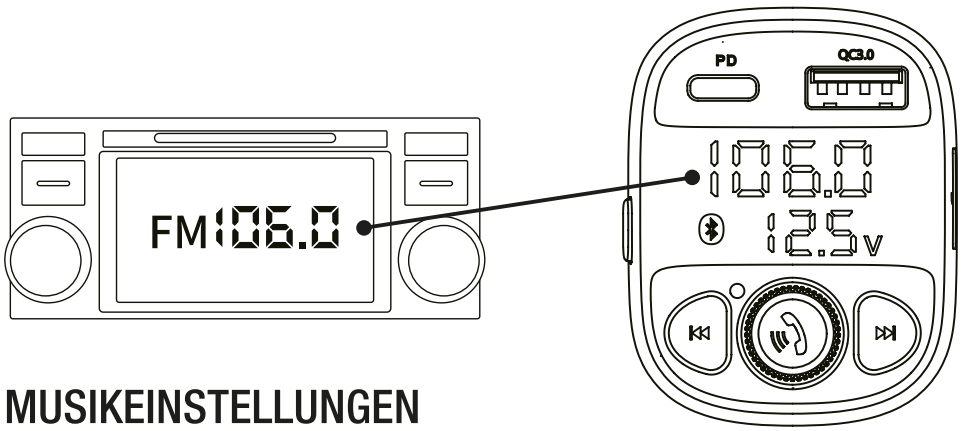

MUSIKEINSTELLUNGEN

Drücken Sie zum Abspielen oder Anhalten.
Drücken Sie diese ⏮ / ⏭ Taste, um den nächsten oder vorherigen Titel auszuwählen.
Drehen Sie den Multifunktionsknopf, um die Lautstärke zu erhöhen oder zu verringern.

USB-MODUS

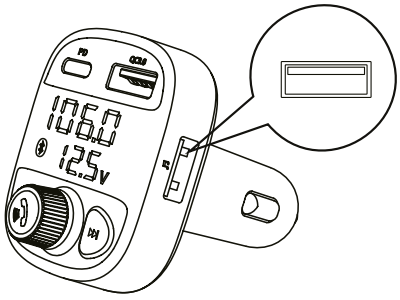

Stecken Sie das USB-Kabel in den USB-Eingang. Der FMT spielt die Musik auf dem USB-Gerät automatisch ab.
Anmerkung. Die FM-Frequenz muss mit dem FMT und dem Autoradio übereinstimmen.

TF-KARTEN-MODUS

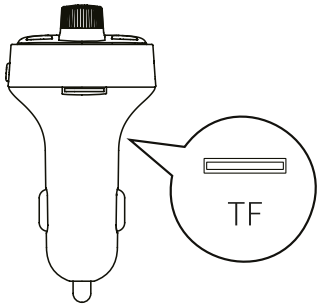

Stecken Sie die TF-Karte in den TF-Kartenschlitz.
Der FMT spielt die Musik auf der TF-Karte automatisch ab.
Anmerkung: Die FM-Frequenz muss mit dem FMT und dem Autoradio übereinstimmen.

LED-ANZEIGE

Um zwischen Kabellos-, USB- und SD-Modus zu wechseln, halten Sie die ▶▶I Taste gedrückt, bis die LED-Anzeige zwischen BT, TF oder USB wechselt.

LED-Anzeige	Status
USB	USB bereit zum Abspielen
TF	TF-Karte bereit zum Abspielen
001	Song 001 wird gespielt

UMGEBUNGSLICHT

Drücken Sie kurz auf die Taste für das Umgebungslicht, um das Umgebungslicht ein- oder auszuschalten.
Drücken Sie lange auf die Taste für das Umgebungslicht, um zwischen den sieben Lichtstimmungen zu wechseln.

FREIHÄNDIGES GESPRÄCH

Der FMT wechselt automatisch in den Anrufmodus und schaltet zurück zur Musikwiedergabe, wenn der Anruf beendet wird.
Drücken Sie , um einen eingehenden Anruf entgegenzunehmen.
Halten Sie gedrückt, um einen eingehenden Anruf abzuweisen.
Drücken Sie , um ein Gespräch zu beenden.
Drücken Sie zweimal, um den letzten eingehenden oder ausgehenden Anruf zu beantworten.

FMT-LADEAUSGANG

* **3.0 Ladeanschluss:** DC 5 V/3 A, 9 V/2 A, 12 V/1,5 A
* **USB-C:** Typ-C PD 30 W Unterstützung PD 3.0/ 3.0/ 2.0/FCP/AFC/Apple2.4A/BC1.2

TECHNISCHE SPEZIFIKATIONEN

* DC-Eingang: 12 V-24 V
* Gesamtleistung: 48 W
* Kabellos V5.3
* Entfernung der Kabellos-Verbindung: 5 m
* Audio-Format: MP3, WMA, FLAC, WAV
* FM-Sendeabstand: ≥2 M
* Unterstützte USB-Kapazität: ≤64 GB
* Arbeitstemperaturbereich: -20°C bis 40°C
* Lagertemperaturbereich: -40°C bis 75°C

WARNUNGEN

* Bitte folgen Sie der Gebrauchsanleitung und bewahren Sie die Gebrauchsanleitung für den späteren Gebrauch auf.
* Versuchen Sie nicht, den FMT selbst zu demontieren.
* Setzen Sie das Gerät nicht direkt dem Sonnenlicht oder offenen Flammen aus, da dies zu Schäden führen kann.
* Richten Sie Ihre Aufmerksamkeit auf die Straße und bedienen Sie den FMT nicht während der Fahrt.

ES.* INSTRUCCIONES DE USO

> INALÁMBRICO FM-TRANSMITTER

Lea el manual del usuario antes de utilizar el producto y guárdelo para futuras consultas.

CARACTERÍSTICAS

* Rango de frecuencias transmisor FM: 88.1-107.9 MHz
* Conexión Inalámbrico
* Llamadas manos libres
* Reproductor de música
* Puerto de carga tipo C
* Compatible con USB
* Admite tarjeta TF
* Monitor batería coche

Pantalla LED	Estado
12.5	Voltaje batería coche
BT	Conexión Inalámbrico
106.0	Frecuencia transmisor FM

RESUMEN DEL PRODUCTO

1. Puerto de carga 3.0
2. Puerto de carga USB-C
3. Pantalla LED
4. Botón de luz ambiente
5. Micrófono
6. Canción anterior
7. Entrada tarjeta TF
8. Voltaje batería coche
9. Entrada USB
10. Canción siguiente
11. Botón multifunción

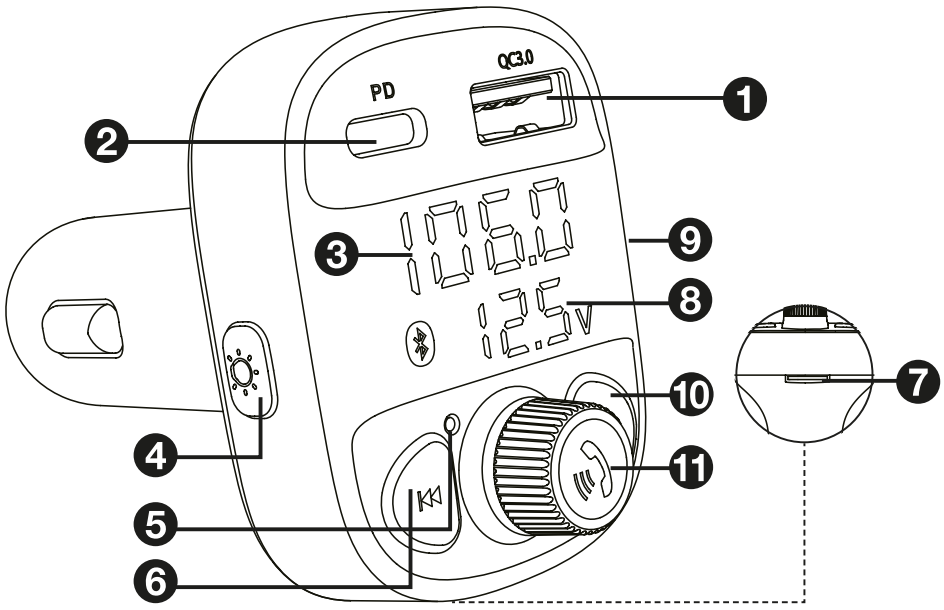

FUNCIONES

Encendido

Conecte el FMT al mechero del coche.

Conexión Inalámbrico

Paso 1: La pantalla LED se encenderá y mostrará: 13.5 – BT – 106.0.

Paso 2: Conecte el BT.
Las letras Bt en la pantalla LED indican que el dispositivo está listo para emparejar junto con una voz: “Waiting for connection”.
Active el BT en el dispositivo y conéctelo a “C87B” siguiendo las instrucciones de su dispositivo.
Paso 3: El dispositivo estará conectado cuando se escuche: “BT connection success”.

Paso 4: Encienda la radio FM en el coche y busque un canal libre.
Paso 5: Pulse el botón multifunción hasta que parpadee la indicación de frecuencia.

Paso 6: Ajuste la frecuencia en el FMT girando el botón multifunción hasta que coincida con la frecuencia de la radio de su coche.

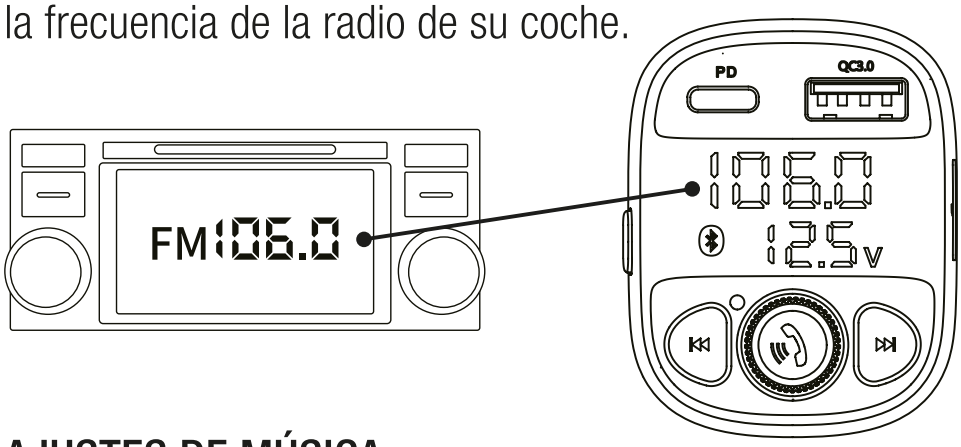

AJUSTES DE MÚSICA

Pulse para reproducir o pausar.
Pulse ⏮ / ⏭ para seleccionar la canción siguiente o anterior.
Gire el botón multifunción para subir o bajar el volumen.

MODO USB

Inserte el USB en la entrada USB.
El FMT reproducirá la música del USB automáticamente.
Nota: La frecuencia FM debe coincidir en el FMT y en la radio del coche.

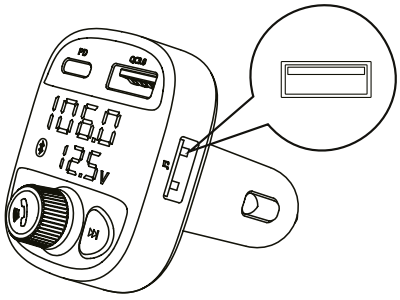

MODO TARJETA TF

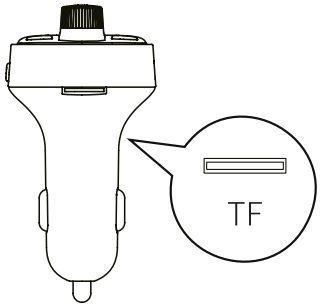

Inserte la tarjeta TF en la ranura.
El FMT reproducirá la música de la tarjeta TF automáticamente.
Nota: La frecuencia FM debe coincidir en el FMT y en la radio del coche.

PANTALLA LED

Para cambiar entre modo Inalámbrico, modo USB y modo SD mantenga ⏭ pulsado hasta que la pantalla LED cambie entre BT, TF o USB.

Pantalla LED	Estado
USB	USB listo para reproducir
TF	Tarjeta RF lista para reproducir
001	Reproduciendo canción 001

LUZ AMBIENTE

* Pulse una vez el botón de luz ambiente para encender o apagar la luz ambiente.
* Mantenga pulsado el botón de luz ambiente para cambiar entre los siete modos de luz.

LLAMADA MANOS LIBRES

El FMT cambiará automáticamente a modo llamada y seguirá reproduciendo la música cuando la llamada finalice.
Pulse para responder una llamada entrante.
Mantenga pulsado para rechazar una llamada entrante.
Pulse para finalizar una llamada.
Pulse dos veces para responder la última llamada entrante o llamada saliente.

POTENCIA DE CARGA FMT

* **Puerto de carga 3.0:** CC 5 V/3 A, 9 V/2 A, 12 V/1,5 A
* **USB-C:** Tipo C PD 30 W Compatible con PD 3.0/ 3.0 / 2.0/FCP/AFC/Apple 2.4 A/BC1.2

ESPECIFICACIONES TÉCNICAS

* Entrada CC: 12 V-24 V
* Potencia total: 48 W
* Inalámbrico V5.3
* Distancia conexión Inalámbrico: 5 m
* Formato audio: MP3, WMA, FLAC, WAV
* Distancia transmisión FM: ≥2 m
* Capacidad USB: ≤64 GB
* Rango temperatura funcionamiento: -20° - 40°C
* Rango temperatura almacenamiento: -40°C - 75°C

ADVERTENCIAS

* Siga la guía del usuario y guárdela para futuras consultas.
* No desmonte el FMT.
* No lo deje al sol o cerca de llamas para evitar daños.
* Mantenga la atención en la carretera y no utilice el FMT mientras conduce.

FR.* INSTRUCTIONS D'OPERATION

> TRANSMETTEUR FM SANS FIL

Veuillez lire le manuel d'utilisation avant de l'utiliser
et le conserver pour référence ultérieure.

FONCTIONNALITÉS

* Gamme de fréquences du transmetteur FM : 88,1 - 107,9 MHz
* Connexion Sans fil
* Kit d'appels en mains libres
* Diffusion en continu de musique
* Port de recharge de type C
* Prise en charge de l'entrée audio USB
* Prise en charge de la carte TF
* Contrôleur de batterie de voiture

Affichage LED	État
12.5	Tension de la batterie de la voiture
BT	Connexion Sans fil
106.0	Fréquence du transmetteur FM

APERÇU DU PRODUIT

1. Port de charge de type 3.0
2. Port de charge USB-C
3. Affichage LED
4. Bouton d'éclairage d'ambiance
5. Microphone
6. Morceau précédent
7. Entrée de la carte TF
8. Tension de la batterie de la voiture
9. Entrée USB
10. Morceau suivant
11. Bouton multifonction

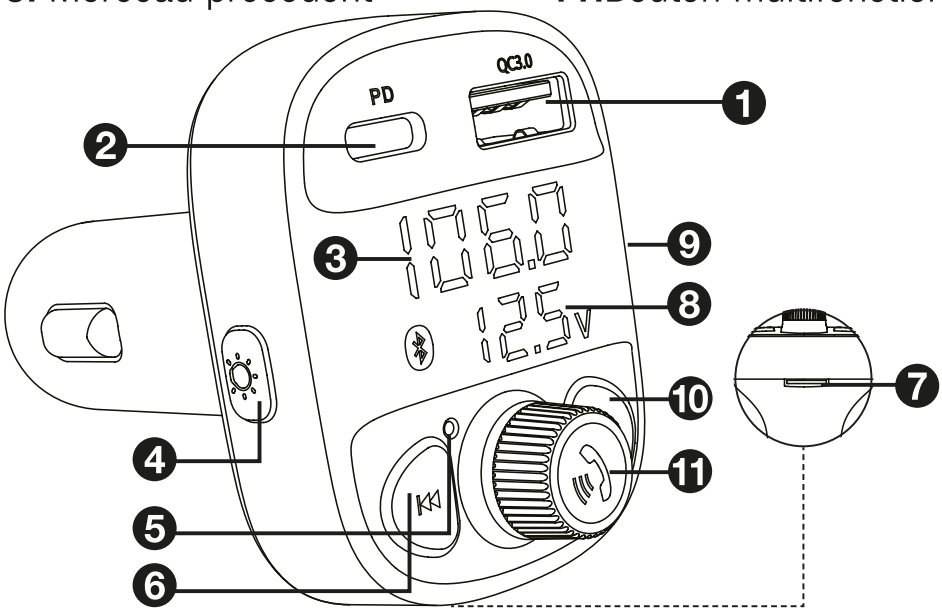

FONCTIONS

Allumer

Branchez le transmetteur FM sur la prise allume-cigare de votre voiture.

Connexion Sans fil

Étape 1 : L'écran LED s'allume et affiche : 13.5 - BT - 106.0.

Étape 2 : Connecter l’appareil au BT.
L’affichage BT sur l’écran LED indique que l’appareil est prêt à être apparié et est associé à un message vocal : « Waiting for connection », qui signifie « En attente de connexion ».
Activez la fonction BT sur l’appareil électronique et connectez-vous à « C87B» en suivant les instructions de votre appareil.
Étape 3 : La connexion de l’appareil est réussie lorsque vous entendez le message vocal : « BT connection success », qui signifie « Connexion BT réussie ».

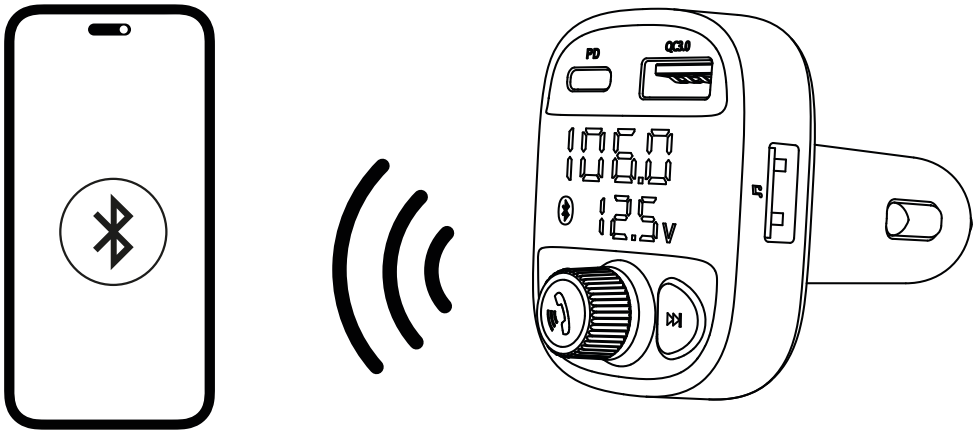

Étape 4 : Allumez la radio FM de la voiture et trouvez une chaîne libre.
Étape 5 : Appuyez sur le bouton multifonction jusqu’à ce que l’affichage de la fréquence clignote.

Étape 6 : Réglez la fréquence du transmetteur FM en tournant le bouton multifonction pour qu'elle corresponde à la fréquence affichée sur votre autoradio.

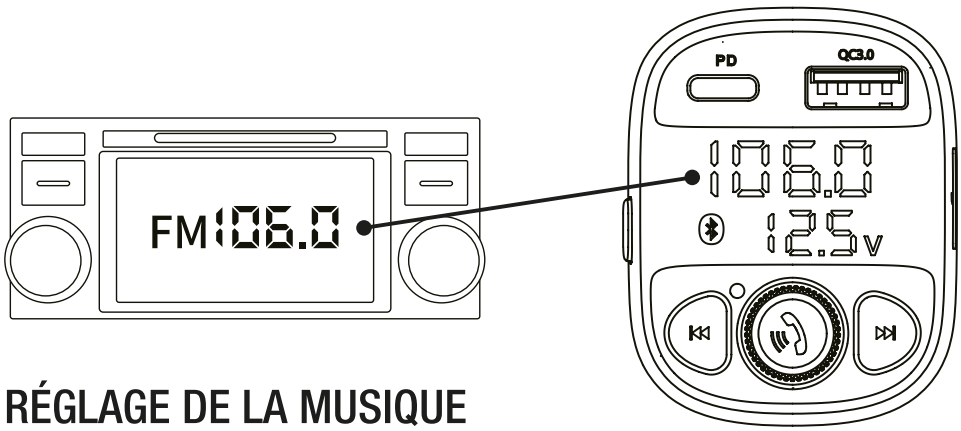

RÉGLAGE DE LA MUSIQUE

Appuyez sur pour lire la piste ou la mettre en pause. Appuyez sur ⏮ / ⏭ cette touche pour sélectionner le morceau suivant ou le morceau précédent. Tournez le bouton multifonction pour augmenter ou diminuer le volume.

MODE USB

Insérez le périphérique USB dans l'entrée USB. Le transmetteur FM lira automatiquement la musique contenue sur le périphérique USB.

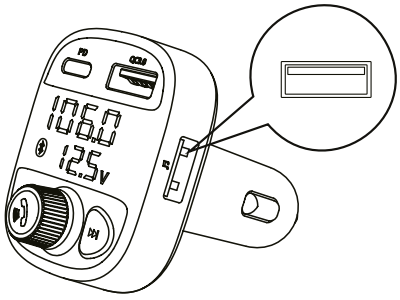

Remarque: La fréquence FM doit correspondre à celle du transmetteur FM et de l'autoradio.

MODE CARTE TF

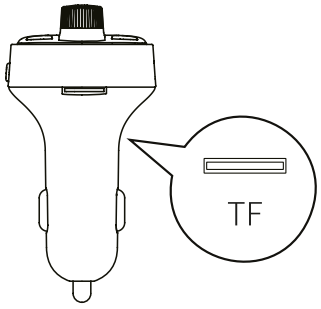

Insérez la carte TF dans la fente prévue à cet effet. Le transmetteur FM lira automatiquement la musique contenue sur la carte TF.
Remarque: La fréquence FM doit correspondre à celle du transmetteur FM et de l'autoradio.

AFFICHAGE LED

Pour basculer entre le mode Sans fil, le mode USB et le mode SD, appuyez sur ▶▶I la touche et maintenez-la enfoncée jusqu'à ce que l'écran LED affiche BT, TF ou USB.

Affichage LED	État
USB	USB prêt à l'emploi
TF	Carte TF prête à l'emploi
001	Lecture du morceau 001

ÉCLAIRAGE D'AMBIANCE

* Appuyez brièvement sur le bouton de l'éclairage d'ambiance pour allumer ou éteindre l'éclairage d'ambiance.
* Appuyez longuement sur le bouton de l'éclairage d'ambiance pour passer d'une ambiance lumineuse à une autre.

APPEL EN MAINS LIBRES

Le transmetteur FM passe automatiquement en mode appel et reprend la lecture de la musique lorsque l'appel s'arrête.
Appuyez sur cette touche pour répondre à un appel entrant.
Appuyez sur cette touche et maintenez-la enfoncée pour rejeter un appel entrant.
Appuyez sur cette touche pour mettre fin à un appel.
Appuyez deux fois sur cette touche pour répondre au dernier appel entrant ou sortant.

SORTIE DE CHARGE DU TRANSMETTEUR FM

* **Port de charge 3.0 :**
  CC 5 V / 3 A , 9 V / 2 A , 12 V / 1,5 A
* **USB-C :** Type-C PD 30 W Support PD 3.0 / 3.0 / 2.0 / FCP / AFC / Apple 2.4 A / BC1.2

SPÉCIFICATIONS TECHNIQUES

* Entrée CC : 12 V - 24 V
* Puissance totale : 48 W
* Sans fil V5.3
* Distance de connexion Sans fil : 5 m
* Format audio : MP3, WMA, FLAC, WAV
* Distance de transmission FM : ≥ 2 m
* Capacité USB prise en charge : ≤ 64 GB
* Plage de température de fonctionnement : -20°C à 40°C
* Plage de température de stockage : - 40°C à 75°C

AVERTISSEMENTS

* Veuillez suivre le mode d'emploi et le conserver pour un usage ultérieur.
* N'essayez pas de démonter le transmetteur FM vous-même.
* Ne l'exposez pas directement à la lumière du soleil ou à des flammes nues : cela pourrait l'endommager.
* Gardez votre attention sur la route et n'utilisez pas le transmetteur FM pendant que vous conduisez.

NL.* GEBRUIKSAANWIJZIANG

> DRAADLOOS FM-ZENDER C87B

Lees de gebruikershandleiding voor gebruik
en bewaar deze voor toekomstig gebruik.

KENMERKEN

* Frequentiebereik FM-zender: 88,1-107,9 MHz
* Draadloos-verbinding
* Handsfree bellen
* Muziek streamen
* Type-C oplaadpoort
* Ondersteuning van USB-audio invoer
* Ondersteuning van TF-kaart
* Autobatterij bewaking

LED display	Status
12,5	Spanning van de autoaccu
BT	Draadloos-verbinding
106,0	FM-zender frequentie

PRODUCTOVERZICHT

1. 3.0 oplaadpoort
2. USB-C oplaadpoort
3. LED display
4. Ambient light knop
5. Microfoon
6. Vorig nummer
7. TF-kaart invoer
8. Spanning van de autoaccu
9. USB ingang
10. Volgende nummer
11. Multifunctionele knop

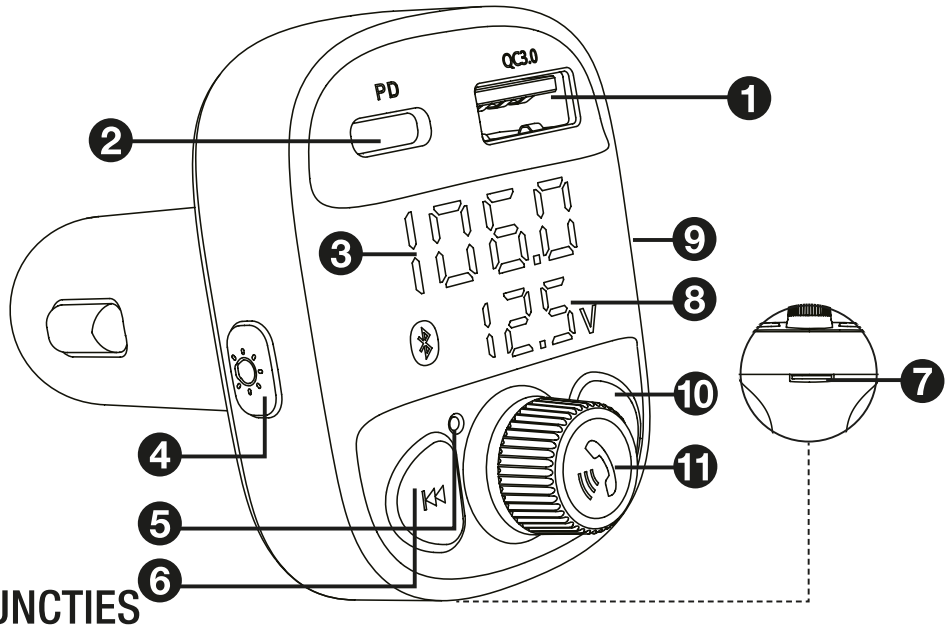

FUNCTIES

Aanzetten

Steek de FMT in de sigarettenaansteker van uw auto.

Draadloos-verbinding

Stap 1: De LED-display gaat aan en op het display toont: 13.5 – BT – 106.0.

Stap 2: Maak verbinding met BT.
De BT op het LED-display geeft aan dat het apparaat klaar is om te koppelen met een stemmelding: “Waiting for connection”.
Activeer de BT-functie op het apparaat en maak verbinding met “C87B” volgens de instructies van uw apparaat.
Stap 3: Het apparaat is succesvol verbonden wanneer er een stemmelding komt: “BT connection success”.

Stap 4: Zet de FM-radio van de auto aan en zoek een leeg kanaal.
Stap 5: Druk op de multifunctionele knop totdat de frequentieweergave knippert.

Stap 6: Pas de frequentie op de FMT aan door de multifunctionele knop te draaien zodat deze overeenkomt met de frequentie van uw autoradio.

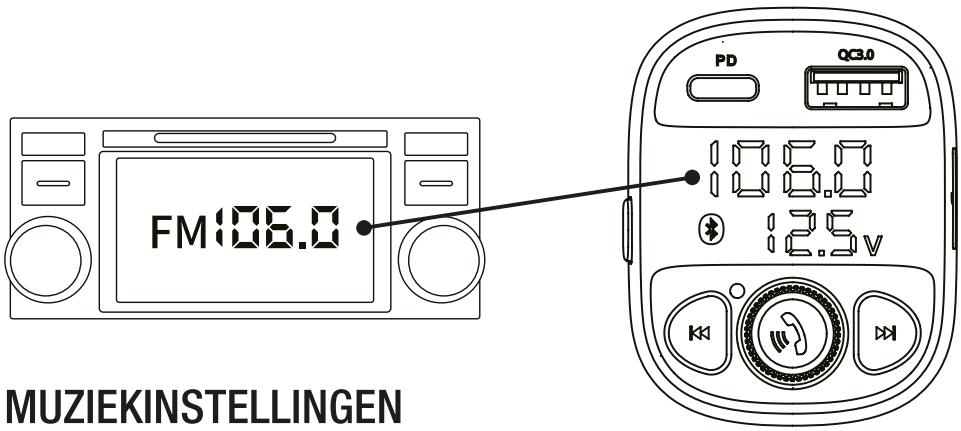

MUZIEKINSTELLINGEN

Druk op om af te spelen of te pauzeren.
Druk hierop ⏮ / ⏭ om het volgende of vorige nummer te selecteren. Draai aan de multifunctionele knop om het volume omhoog of omlaag te brengen.

USB-MODUS

Steek de USB in de USB-ingang.
De FMT zal de muziek op de USB automatisch afspelen.
Let op: De FM-frequentie moet overeenkomen met de FMT en de autoradio.

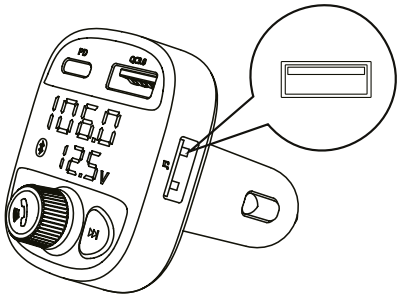

TF-KAARTMODUS

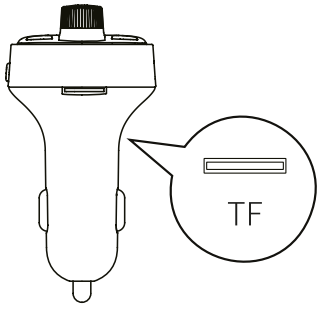

Plaats de TF-kaart in de TF-kaartsleuf. De FMT speelt de muziek op de TF-kaart automatisch af.
Let op: De FM-frequentie moet overeenkomen met de FMT en de autoradio.

LED DISPLAY

Om te schakelen tussen Draadloos-modus, USB-modus en SD-modus houdt u ⏭ ingedrukt tot de LED-weergave verschuift tussen BT, TF of USB.

LED display	Status
USB	USB klaar om voor gebruik
TF	TF-kaart klaar voor gebruik
001	Nummer 001 speelt

AMBIENT LIGHT

* Druk kort op de ambient light knop om het ambient light in of uit te schakelen.
* Druk lang op de ambient light knop om te schakelen tussen de zeven lichtsferen.

HANDSFREE GESPREK

Handsfree gesprek De FMT schakelt automatisch over naar de oproepmodus en schakelt terug naar de muziekweergave wanneer het gesprek stopt.
Druk hierop om een inkomende oproep te beantwoorden.
Houd ingedrukt om een inkomende oproep te weigeren.
Druk hierop om een oproep te beëindigen.
Druk tweemaal om de laatste inkomende of uitgaande oproep te beantwoorden.

FMT LAADUITGANG

* **3.0 oplaadpoort:** DC 5 V/3 A, 9 V/2 A ,12 V/1,5 A
* **USB-C:** Type-C PD 30 W Ondersteuning PD 3.0/ 3.0 / 2.0/FCP/AFC/Apple 2.4 A/BC1.2

TECHNISCHE SPECIFICATIES

* DC-ingang: 12 V-24 V
* Totaal vermogen: 48 W
* Draadloos V5.3
* Draadloos verbindingsafstand: 5 m
* Audioformaat: MP3, WMA, FLAC, WAV
* FM zendafstand: ≥2 M
* Ondersteuning USB-capaciteit: ≤64 GB
* Bedrijfstemperatuur bereik: -20°C tot 40°C
* Opslagtemperatuur bereik: -40°C to 75°C

WAARSCHUWINGEN

* Volg de gebruiksaanwijzing en bewaar de gebruiksaanwijzing voor toekomstig gebruik.
* Probeer de FMT niet zelf te demonteren.
* Niet direct blootstellen aan zonlicht of open vuur, dat kan schade veroorzaken.
* Houd uw aandacht op de weg en bedien het FMT niet tijdens het rijden.

PL.* INSTRUKCJA OBSŁUGI

> NADAJNIK FM BEZPRZEWODOWY

Przed użyciem zapoznaj się z instrukcją obsługi i zachowaj ją na przyszłość.

CECHY

* Zakres częstotliwości nadajnika FM: 88,1-107,9 MHz
* Połączenie Bezprzewodowy
* Połączenia w trybie głośnomówiącym
* Strumieniowanie muzyki
* Port ładowania typu C
* Obsługa wejścia audio USB
* Obsługa kart TF
* Monitor akumulatora samochodowego

Wyświetlacz LED	Status
12.5	Napięcie akumulatora samochodowego
BT	Połączenie Bezprzewodowy
106.0	Częstotliwość nadajnika FM

PRZEGLĄD PRODUKTU

1. Port ładowania 3.0
2. Port ładowania USB-C
3. Wyświetlacz LED
4. Przycisk oświetlenia otoczenia
5. Mikrofon
6. Poprzedni utwór
7. Wejście na kartę TF
8. Napięcie akumulatora samochodowego
9. Wejście USB
10. Następny utwór
11. Przycisk wielofunkcyjny

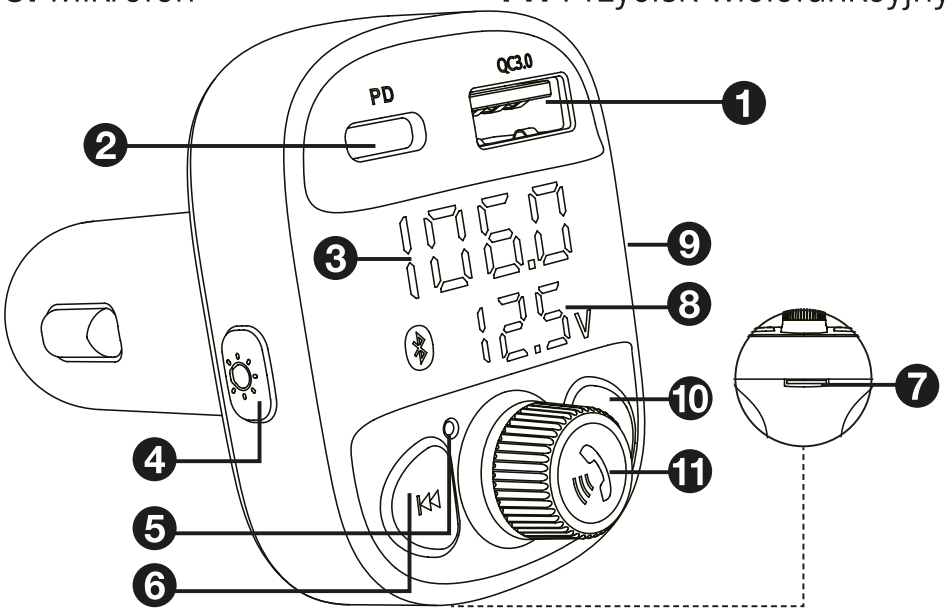

FUNKCJE

Włączanie zasilania

Podłącz nadajnik FMT do gniazda zapalniczki samochodowej.

Połączenie Bezprzewodowy

Krok 1: Wyświetlacz LED włączy się i pokaże: 13.5 - BT - 106.0.

Krok 2: Podłączenie do BT.
Bt na wyświetlaczu LED informuje, że urządzenie jest gotowe do sparowania za pomocą komunikatu głosowego: „Waiting for connection”.
Aktywuj funkcję BT w urządzeniu elektronicznym i połącz się z „C87B” zgodnie z instrukcją urządzenia.
Krok 3: Urządzenie jest pomyślnie połączone, gdy pojawi się komunikat głosowy: „BT connection success”.

Krok 4: Włącz radio FM w samochodzie i znajdź wolny kanał.
Krok 5: Naciskaj przycisk wielofunkcyjny, aż wyświetlacz częstotliwości zacznie migotać.

Krok 6: Dostosuj częstotliwość na nadajniku FMT, obracając przycisk wielofunkcyjny, aby dopasować ją do częstotliwości w radiu samochodowym.

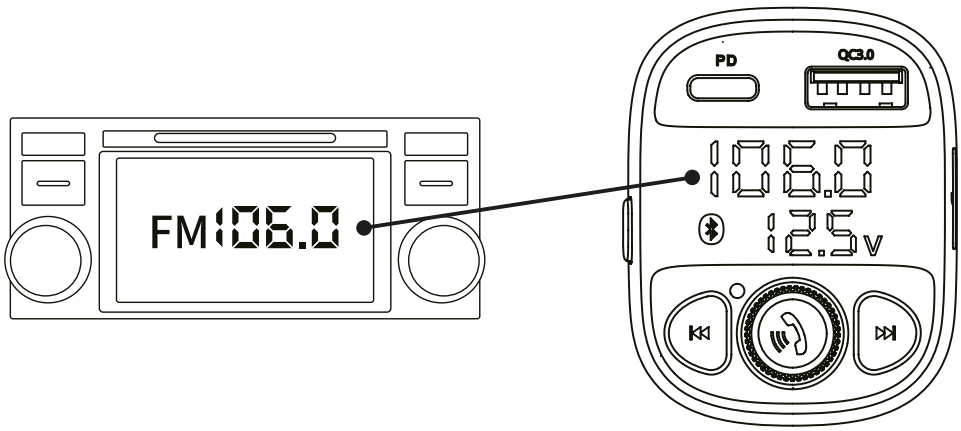

USTAWIENIA MUZYKI

Naciśnij , aby odtworzyć lub wstrzymać odtwarzanie. Naciśnij ⏮ / ⏭ , aby wybrać następny lub poprzedni utwór. Obróć przycisk wielofunkcyjny, aby zwiększyć lub zmniejszyć głośność.

TRYB USB

Włóż USB do wejścia USB. Nadajnik FMT będzie automatycznie odtwarzć muzykę z USB. **Uwaga:** Częstotliwość FM musi być zgodna z nadajnikiem FMT i radiem samochodowym.

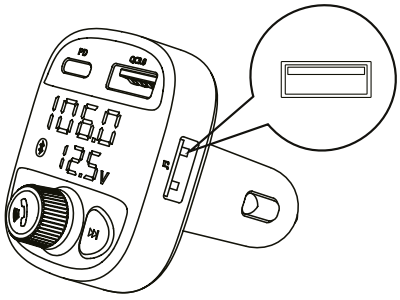

TRYB KARTY TF

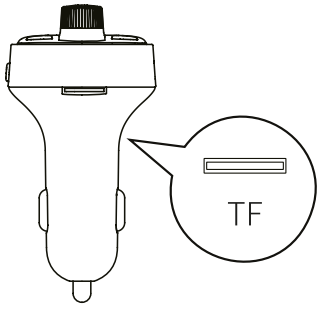

Włóż kartę TF do gniazda kart TF. Nadajnik FMT będzie automatycznie odtwarzać muzykę z karty TF.
Uwaga: Częstotliwość FM musi być zgodna z nadajnikiem FMT i radiem samochodowym.

WYŚWIETLACZ LED

Aby przełączać się między trybem Bezprzewodowy, trybem USB i trybem SD, naciśnij i u ⏭ przytrzymaj, aż wyświetlacz LED przełączy się między BT, TF lub USB.

Wyświetlacz LED	Status
USB	USB gotowe do odtwarzania
TF	Karta TF gotowa do odtwarzania
001	Odtwarzanie utworu 001

OŚWIETLENIE OTOCZENIA

* Naciśnij krótko przycisk oświetlenia otoczenia, aby włączyć lub wyłączyć oświetlenie otoczenia.
* Naciśnij długo przycisk oświetlenia otoczenia, aby przełączać się pomiędzy siedmioma nastrojami świetlnymi.

ROZMOWA W TRYBIE GŁOŚNOMÓWIĄCYM

Nadajnik FMT automatycznie przejdzie w tryb rozmowy i przełączy się z powrotem na odtwarzanie muzyki, gdy rozmowa zostanie zakończona.
Naciśnij , aby odebrać połączenie przychodzące.
Naciśnij i przytrzymaj, aby odrzucić połączenie przychodzące.
Naciśnij , aby zakończyć połączenie.
Naciśnij dwukrotnie, aby odebrać ostatnie połączenie przychodzące lub wychodzące.

WYJŚCIE ŁADOWANIA NADAJNIKA FMT

* **Port ładowania 3.0:** DC 5 V/3 A, 9 V/2 A ,12 V/1,5 A
* **USB-C:** typu C PD 30 W do PD 3.0/ 3.0 / 2.0/FCP/AFC/Apple 2.4 A/BC1.2

SPECYFIKACJA TECHNICZNA

* Wejście DC: 12 V-24 V
* Całkowita moc: 48 W
* Bezprzewodowy V5.3
* Odległość połączenia Bezprzewodowy: 5 m
* Format audio: MP3, WMA, FLAC, WAV
* Odległość nadawania FM: ≥2 m
* Obsługa pojemności USB: ≤64 GB
* Zakres temperatur roboczych: -20° do 40°C
* Zakres temperatur przechowywania: od -40°C do 75°C

OSTRZEŻENIA

* Należy postępować zgodnie z instrukcją obsługi i zachować ją do wykorzystania w przyszłości.
* Nie należy próbować samodzielnie demontować nadajnika FMT.
* Nie wystawiać bezpośrednio na działanie promieni słonecznych lub otwartego ognia, co spowoduje potencjalne szkody.
* Obserwować drogę i nie obsługiwać nadajnik FMT podczas jazdy.

Ref. No.:

Made in China

[Item no. 4553197]

www.mobiline.dk
DK-5500 Middelfart